TiMaTEC
MASCHINEN- UND ANLAGENBAU GMBH

Tel.: 04272 / 450 500 Fax: 04272 / 450 500-20
www.timatec.at www.timatec-varioroll.com
E-mail: tischler@timatec.at

VARIOROLL®
MAGNETRAKELBESCHICHTUNG
MAGNETROLL COATING

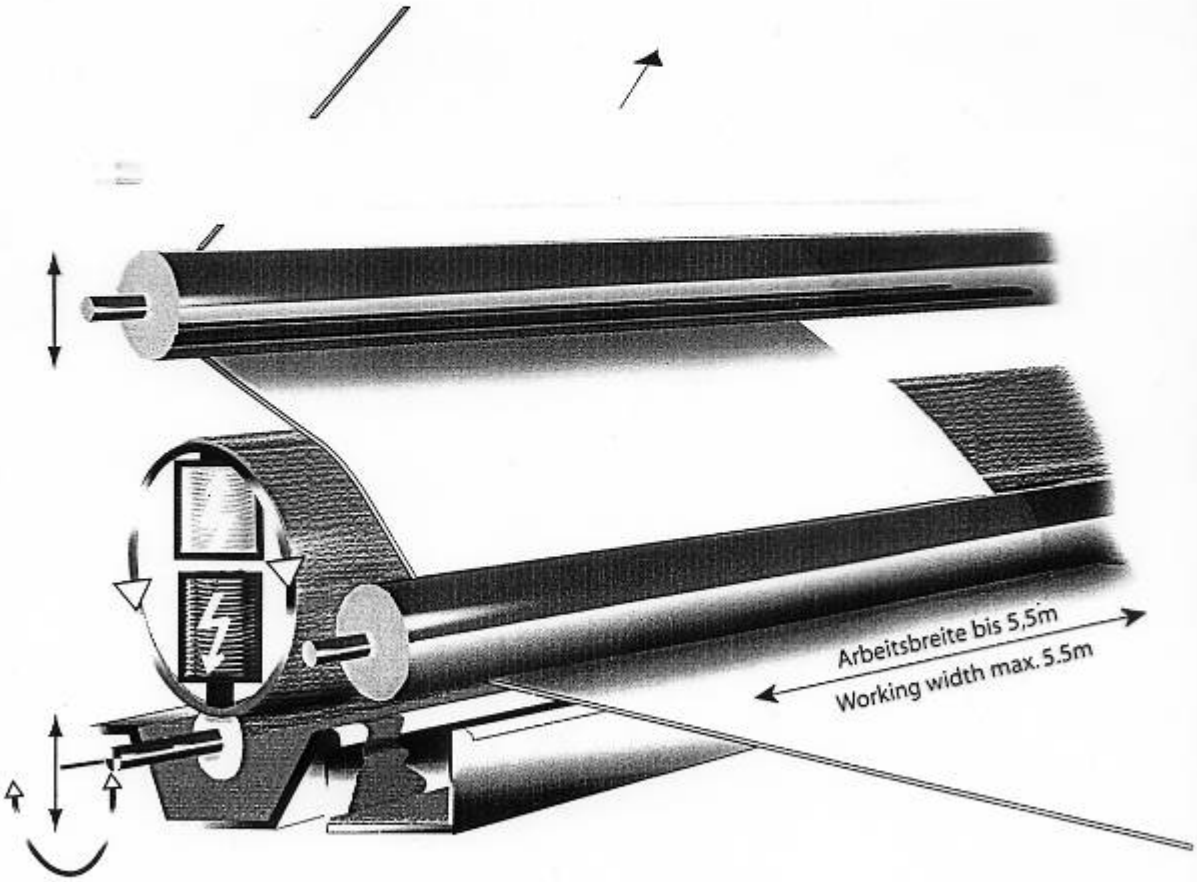

TESTMASCHINE- Arbeitsbreite 2,1 m für Versuche Ihrer Produktionsanlage vorhanden. fragen Sie uns nach Details hierzu

TESTMACHINE- Working width 2,1 m available for trails in your production line. Please contuct us for details.

A-9210 Techelsberg (Austria)
Töschling 123

Tel.: 0043 4272/ 450 500
Fax: 0043 4272/ 450 50 55
Mobil: 0043 664/16 086 46
e.mail: tischler@timatec.at
internet: www.timatec.at

TiMaTEC
MASCHINEN- UND ANLAGENBAU GMBH

MAGNETPOWER

VARIOROLL®

Beschichtungsmaschine mit Siebdruckstation ...

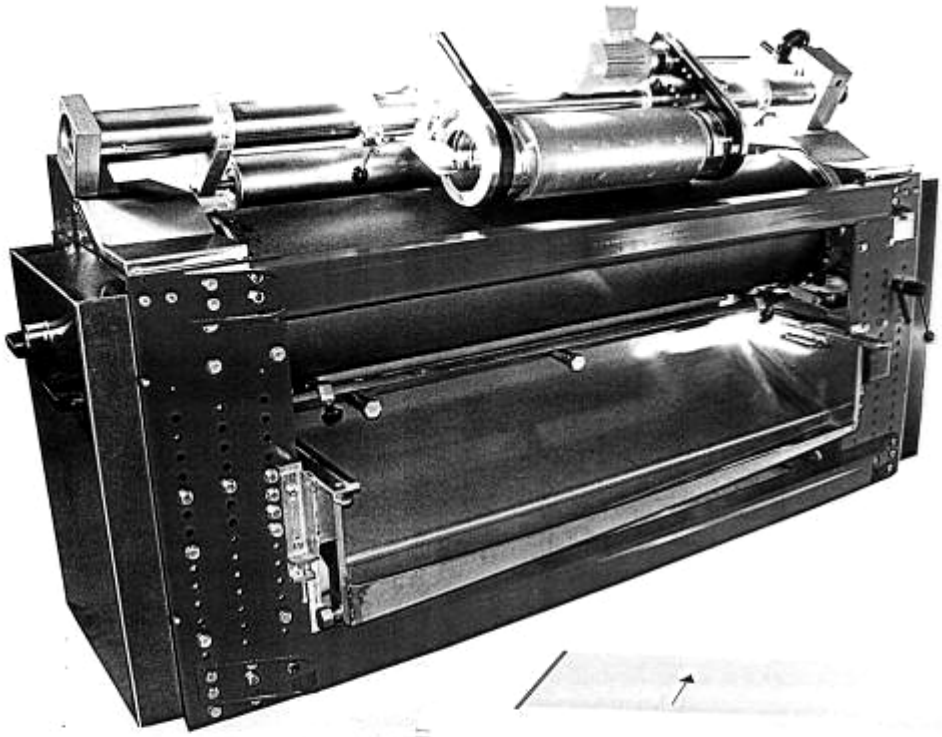

... oder ohne

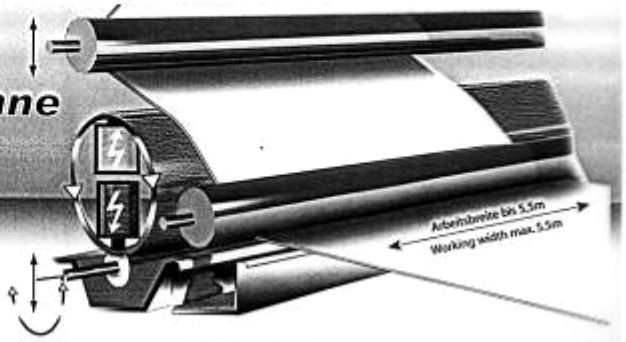

Typ K400/VR

A-9210 Techelsberg (Austria)
Töschling 123

Tel.: 0043 4272/ 450 500
Fax: 0043 4272/ 450 50 55
Mobil: 0043 664/16 086 46
e.mail: tischler@timatec.at
internet: www.timatec.at

TiMaTEC
MASCHINEN- UND ANLAGENBAU GMBH

VARIOPRINT

Rotationsschablonen - Siebdruckwerk
Rotaryscreen - Printing Station

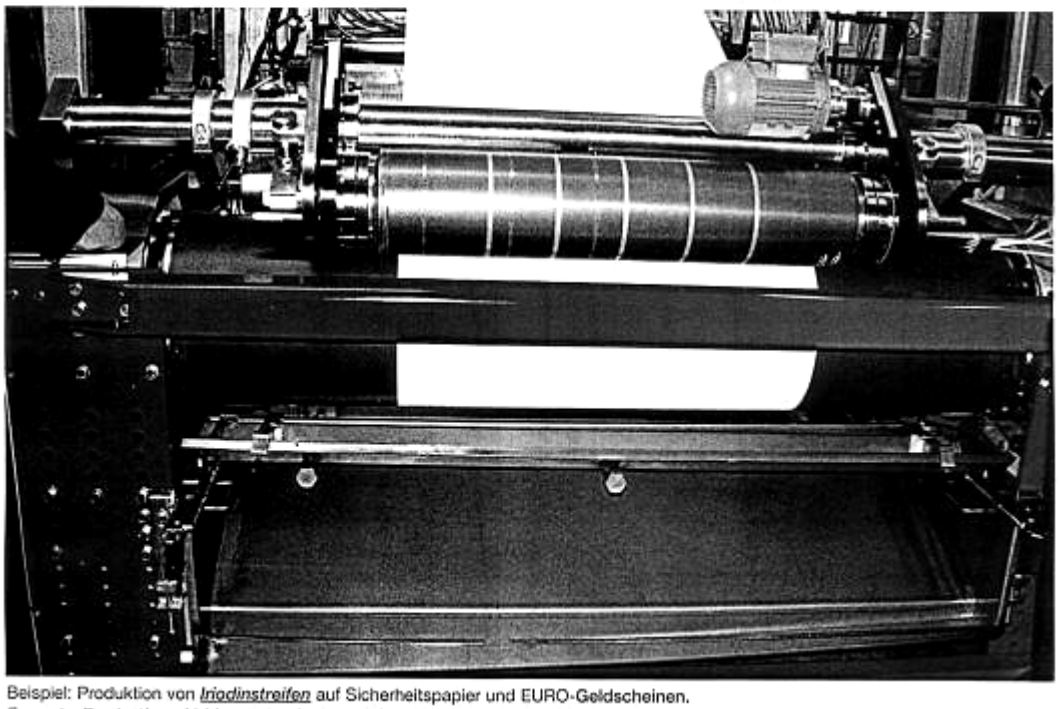

Beispiel: Produktion von Iriodinstreifen auf Sicherheitspapier und EURO-Geldscheinen.
Example: Production of iridescent stripes on safety paper and EURO-banknotes.

Diese Neuentwicklung wurde speziell für die Papierindustrie vorgenommen und gewährleistet große Betriebssicherheit in der Produktion. Es können auch Lösungsmittelfarben verwendet werden. Das Druckwerk kann horizontal, schräg oder vertikal angeordnet sein. Ausrüstung mit **Magnetrollrakel, Magnetstreichrakel** oder auch ohne Magnetsystem möglich. Die Druckpaste kann sowohl dünnschichtig als auch voluminös aufgetragen werden.
Produktionsgeschwindigkeit bis zu 130 m/min.
Für vollflächige Auftragung ist VARIOROLL oder ROLL on ROLL als Zusatzeinrichtung lieferbar.

This new development has been specially designed for the Paper-Industry, with great realibity in production. Solvent-based printing pastes can be used also. The printing station can be Arranged horizontal, angled or horizontally. It can be equipped with ***Magnetroll-System, Magnetsqueegee-System,*** *or without Magnetsystem. The printing paste can be applied as a thin layer as well as voluminous. Production speed up to 130 m/min.*
For full-surface application the VARIOROLL- or ROLL on ROLL-System can be delivered additionally.

Töschling 123 • A-9210 Techelsberg (Austria)
Tel.: ++43 (0) 4272/450 500 • Fax: ++43 (0) 4272/450 50 55
Mobil: ++43 (0) 664/160 86 46
e-mail: Tischler@timatec.at • Internet: www.timatec.at

TiMaTEC
MASCHINEN- UND ANLAGENBAU GMBH

ROLL on ROLL • VARIOROLL® • VARIOPRINT

Übersicht unserer Auftragstechniken mit Magnet-System:

Overview of our application techniques with Magnet-System:

MAGNETPOWER

ROLL on ROLL:

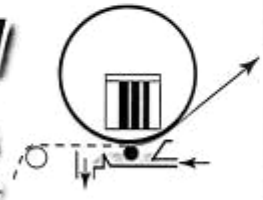

1 Dosierrolle: ROLL on ROLL

Eine Dosierrolle, glatt, strukturiert oder mit weicher Oberfläche. **Auftragung direkt. Rolle läuft durch die Magnetanpressung mit.** Rollenbreite vorzugsweise auf die Bahnbreite abgestimmt. Für mehrere Breiten MB-Zonenschaltung möglich. V/max: bei Kleber **bis ca. 120 m/min,** bei dünnflüssigen Medien je nach Aufgabenstellung **bis 200 m/min.**

1 Dosingroll: ROLL on ROLL

One Dosingroll, smooth, struktured or with soft surface. ***Direct application. Magnet-Dosingroll rotates through Magnetpressure.*** *Length of Dosingroll preferably matching the width of material. For different widths MB-zone control possible. V/max: for glue* ***up to 120 m/min,*** *for liquid media depending on type of problem* ***up to 200 m.***

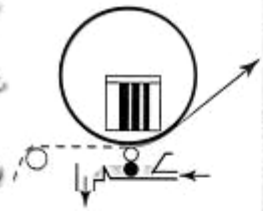

2 Dosierrollen: ROLL on ROLL

Eine Antragsrolle, eine Übertragungsrolle. Oberflächen wie oben. **Auftragung direkt, aber vordosiert. Rollen laufen durch die Magnetanpressung mit.** Rollenbreite vorzugsweise auf Bahnbreite abgestimmt. Für mehrere Breiten MB-Zonenschaltung. Für dünnflüssige Medien. V/max: **bis 200 m min,** je nach Aufgabenstellung.

2 Dosingrolls: ROLL on ROLL

One Dosingroll, one Transferroll. Surfaces as above. ***Direct application, but predosed. Dosingroll and Transferroll rotate through Magnetpressure.*** *Length of Rolls preferably matching the width of material. For different widths MB-zone control possible. For liquid media. V/max:* ***up to 200 m/min,*** *depending on type of problem.*

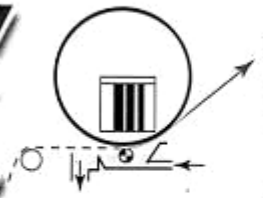

1 Dosierrolle mit Antrieb: ROLL on ROLL

Wie 1 Dosierrolle, jedoch **mit Dosierrollenantrieb.** Rollenbreite vorzugsweise auf Bahnbreite abgestimmt. Für mehrere Breiten MB-Zonenschaltung. Auch für höhere Viscositäten.
V max: **bis 200 m/min.**

1 Dosingroll with drive: ROLL on ROLL with drive

As 1 Dosingroll, *but* **with driven Magnet- Dosingroll.** *Length of Dosingroll preferably matching the width of material. For different widths MB-zone control possible. Suitable for higher viscosities also. V/max:* **up to 200 m/min.**

VARIOROLL:

Dieses Verfahren ist die konsequente Weiterentwicklung des bereits am Markt befindlichen Magnetwalzensystems. Wesentliches Merkmal ist dabei, dass eine vorbestimmte Menge an Substanz mittels angetriebener Dosierrolle auf die Magnetwalze aufgetragen wird. Diese dient dann als Übertragungselement. Dabei sind die Drehrichtungen, die Rotationsgeschwindigkeiten (Friktion), die Kontaktstrecke sowie der Übertragungsdruck reproduzierbar einzustellen.

This Technology is a consistent further development of the Magnetroller-systems already on the market. The essential feature is, to apply a predosed film of substance onto the Magnetroller, which is used as a transfer element. Direction and speeds of the rollers (friction), as well as the stretch of contact and the intensity of transfer contact can be reproducable adjusted.

TiMcTEC
MASCHINEN- UND ANLAGENBAU GMBH

VARIOROLL-AUFTRAGSSYSTEM – 1 Dosierrolle – INDIREKT:
Vordosierung mit 1 Dosierrolle auf die Hauptwalze. **Übertragung auf die Bahn durch Friktion und Druck.** Übertragung einstellbar durch Verstellung von Kontaktstrecke, Geschwindigkeit Bahn/Hauptwalze. **Mengenänderung während der Produktion möglich auch jede Bahnbreite ohne Stillstand!! V/max: bis 200 m/min,** je nach Aufgabenstellung.

VARIOROLL-COATING-SYSTEM – INDIRECT - VARIOROLL:
Pre-dosing with 1 Dosingroll onto the Main roller. **Transfer to the material by friction and pressure.** Transfer adjustable by alteration of the contact-section, speed of the Main roller in relation to the material. **Independent from width of material. V/max: up to 200 m/min,** depending on type of request.

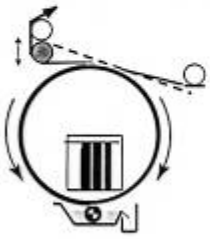

Die angetriebene Magnetrolle schöpft das Medium aus der Überlaufwanne und dosiert es je nach Oberflächenstruktur, Magnetpression und Umdrehung/min auf die Hauptwalze vor. Die Übertragungsmenge von der Hauptwalze auf das Material hängt von Kontaktstrecke, Umdrehung/min der Hauptwalze und Geschwindigkeit der Materialbahn ab.

The driven Magnetroll draws the media out of the overflow tray and doses it, depending surface structure, Magnetpressure and rpm onto the Main roller. The amount of transfer from the Main roller onto the material depends on the stretch of contact, rpm of the Main roller an the speed of the Material.

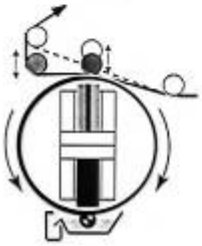

In dieser Variante wird die Übertragung des Mediums auf die Materialbahn durch eine Anlegewalze zusätzlich unterstützt, welche mit Eigengewicht oder mit magnetischer Anpressung gegen die Hauptwalze drückt. Dies unterstützt, falls erforderlich, die Penetration des Mediums in das Material.

In this variation the transfer of the Media onto the material is supported by a roller, which aditionally presses the material by its own weight or by magnetic pressure against the Main roller. This helps, if wanted also more penetration of the substance into the material.

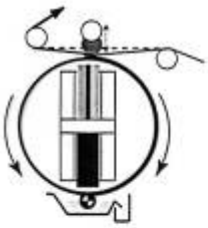

Diese Variante zeigt durch abgeänderte Details eine kurze, aber intensive Kontaktzone, wobei die Kontaktstrecke nicht verstellbar ist.

This Variation shows, by alternative positioning of details a short, but firm nip. The length of the contact zone is not adjustable.

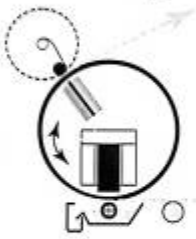

VARIOPRINT:
Rundschablonen Druckmaschine mit Magnetsystem. Magnetrolle oder Streichrakel. Die Druckstation kann für horizontalen, schrägen oder vertikalen Abzug ausgelegt sein. Druck von verschiedenen Pasten auf unterschiedlichem Material mit V/max. bis zu 130 m/min. Kombination mit Dosierrollen-System möglich.

VARIOPRINT:
Rotaryscreen printing machine with Magnetsystem. Magnetroll or Squeegee. The printing station can be designed for horizontal, angled or vertical takeoff. Printing with all kind of pastes on different materials with speed up to 130 m/min. Combination with Dosingroll possible. Combined with Dosingroll-aplication-system.

Andere Kombinationen sind möglich. Auch mehrere Magnetbalken in einer Hauptwalze. Arbeitsbreiten von Labor bis 5500 mm Produktionsbreiten. Patente angemeldet!!

Other combinations possible: Also more than one Magnetbeam in one Main roller, and other. Machines for laboratory size up to working widths of 5,5 m. Patents pending!

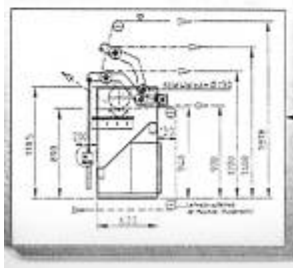

Wir haben auch eine Testmaschine für die Einsätze direkt in Ihrer Produktion. Diese Maschine kann in jeder Arbeitsbreite bis max. 2100 mm gefahren werden. Fragen Sie uns nach Details hierzu. Wir helfen Ihnen gerne bei der Lösung von Aufgabenstellungen.

We have also a testing machine with working width up to 2100 mm for the installation at your line. Please contact us for details.

VARIANTE 2

TiMaTEC MASCHINEN- UND ANLAGENBAU GMBH

KONZEPTSKIZZEN

Auftragungsvarianten, einseitig / beidseitig.

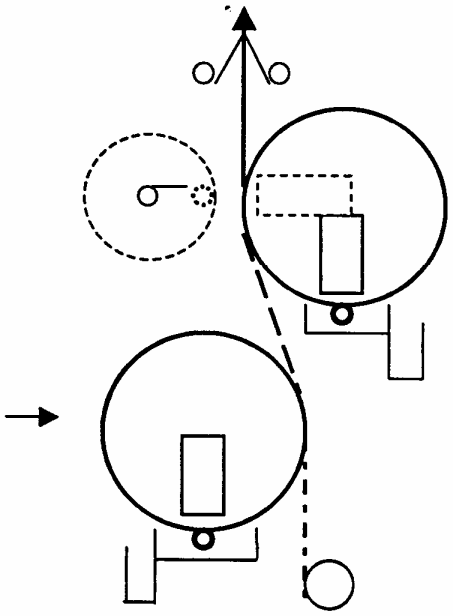

1 Beidseitige Beschichtung

-2 Maschinen, schräg übereinander
-1 Magnetwalze evtl. horizontal verschiebbar für Kontaktzonen-änderung ?
-Bei einseitiger Auftragung obere Maschine außer Funktion
-Maschinen beidseitig zugänglich

2 Drucken

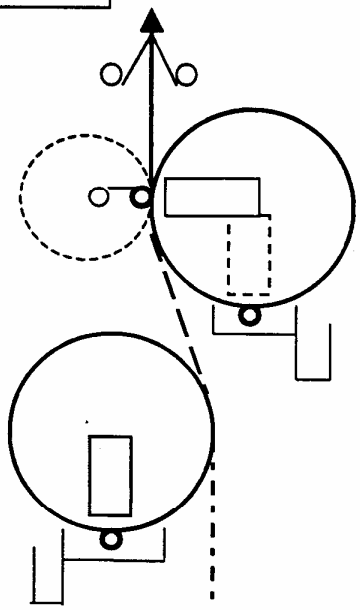

3 Einseitige Beschichtung

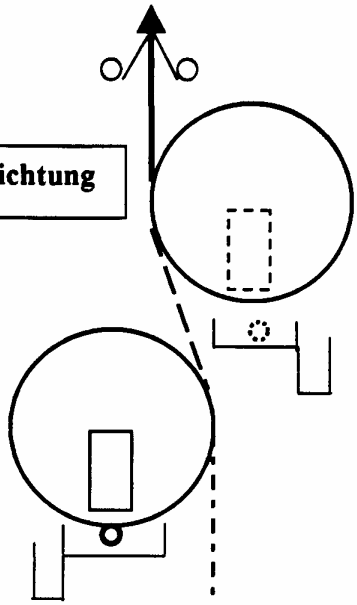

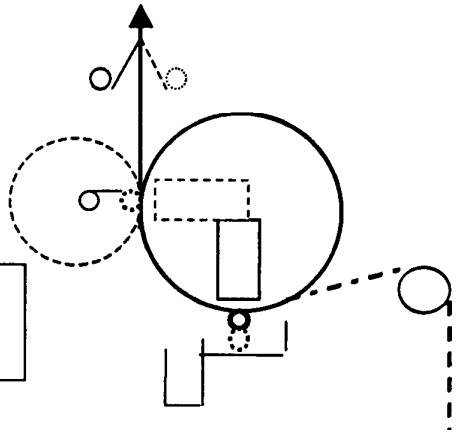

4 Einseitig auftragen Imprägnieren,
Roll on Roll 1R 2R

Auftragungsvarianten, einseitig / beidseitig

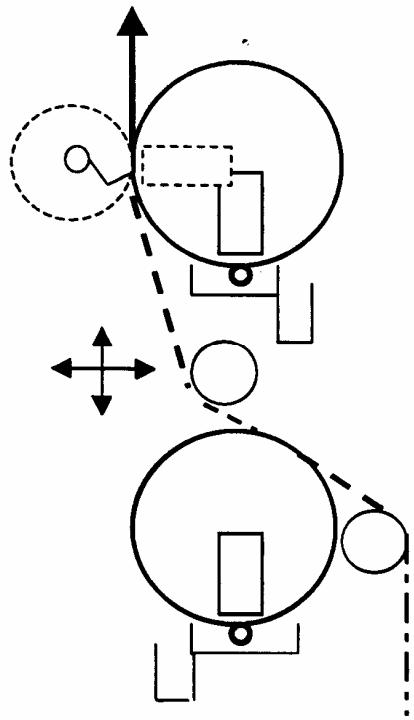

5 Beidseitig beschichten /
Beschichten /drucken

-2 Magnetwalzen übereinander
-Horizontale und vertikale Verstellung der Kontaktwalze für zweiseitige Auftragung
-Maschine von beiden Seiten zugänglich
-

6 zweiseitig, unterschiedlich

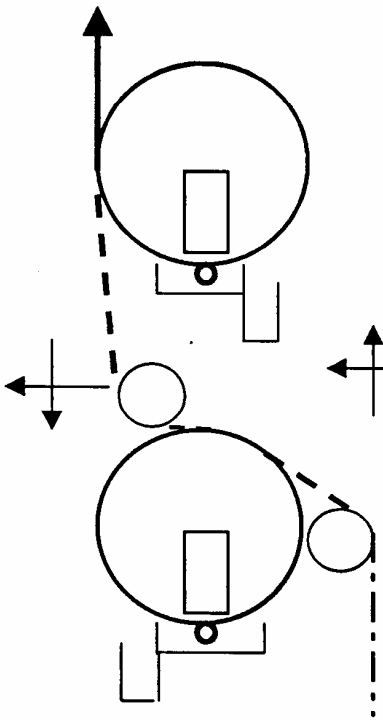

7 einseitig

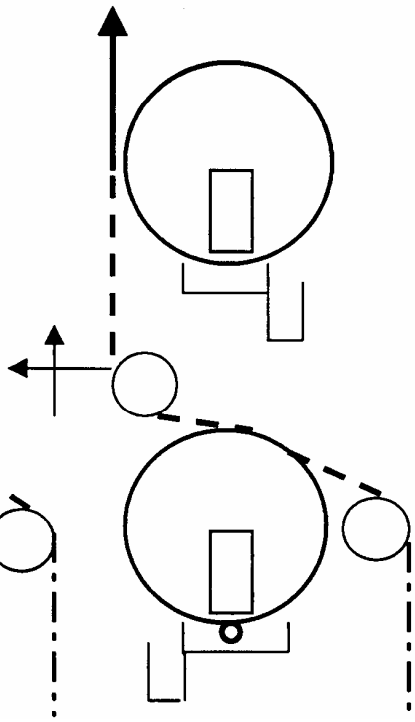
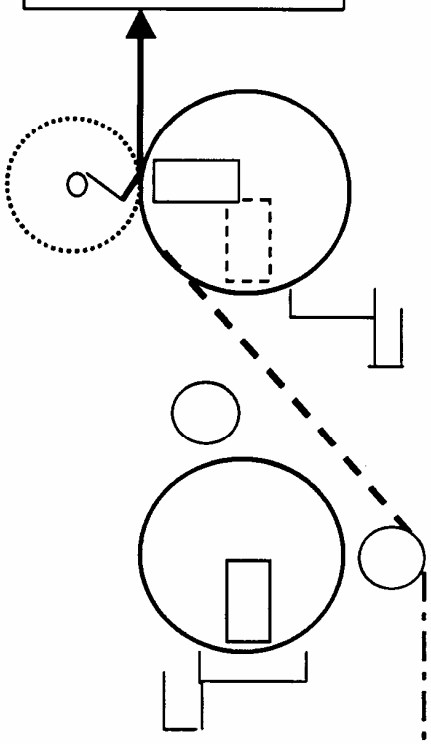
8 Drucken